BIDÉS A SUELO

Bidé a suelo Leto

VER ONLINE

COLECCIÓN LETO



DATOS CLAVE

MATERIAL
Cerámica

INSTALACIÓN
Adosado a pared

DIMENSIONES
55 × 37 × 40 cm

REFERENCIA
06467.0138

EAN
8435479764672

VER ONLINE
www.fossilnatura.com/producto/bide-a-suelo-leto

FIG. 01 BIDÉ A SUELO LETO

DOCUMENTACIÓN VISUAL









Las imágenes son ilustrativas y pueden presentar ligeras variaciones en color y detalles respecto al producto real. Esto puede deberse a distintas configuraciones de pantalla o procesos de impresión.

BIDÉ A SUELO LETO

Especificaciones técnicas

MATERIAL	Cerámica
DIMENSIONES	55 × 37 × 40 cm
DISEÑO	Adosado a pared
SALIDA DE AGUA	Salida Dual
ENTRADA DE AGUA	Oculta detrás
COLORES	Blanco
ACABADOS	Brillo

PLANO

Plano técnico

Dimensiones de instalación, puntos de acometida y salida de agua. Valores orientativos.

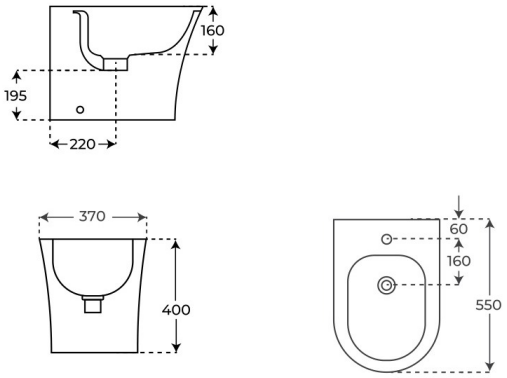

DIMENSIONES GENERALES
55 × 37 × 40 cm

ENTRADA DE AGUA
Oculta detrás

SALIDA DE AGUA
Salida Dual

Los valores del plano técnico son orientativos. Consulte a su instalador antes de realizar la preinstalación.