ESPEJOS

Espejo Leonardo

COLECCIÓN LEONARDO

VER ONLINE



DATOS CLAVE

ILUMINACIÓN
Luz frontal

ANTIVAHO
Incluido

BOTONERA TÁCTIL
Sí, Doble

REFERENCIAS
2 variantes

VER ONLINE
www.fossilnatura.com/producto/espejo-leonardo

FIG. 01 ESPEJO LEONARDO

DOCUMENTACIÓN VISUAL

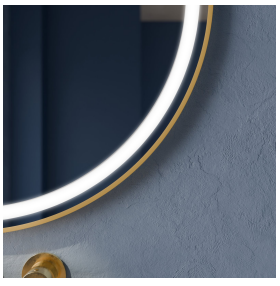

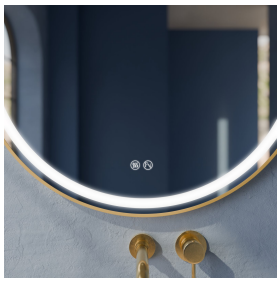





Las imágenes son ilustrativas y pueden presentar ligeras variaciones en color y detalles respecto al producto real. Esto puede deberse a distintas configuraciones de pantalla o procesos de impresión.

ESPEJO LEONARDO

Especificaciones técnicas

ANTIVAHO	Incluido
BOTONERA TÁCTIL	Sí, Doble
ILUMINACIÓN	Luz frontal
TEMPERATURA DE LUZ	3 Tonos (Fría 6.000K, Neutra 4.000K y Cálida 3.000K)
MARCO	Aluminio
GROSOR CRISTAL (MM)	5
VOLTAJE	220-230 V
CONSUMO	24 W
GRADO DE PROTECCIÓN	IP44
INTENSIDAD REGULABLE	Sí
CANTIDAD LED POR METRO	120
CLASE ENERGÉTICA	E
MEMORIA INTENSIDAD DE LA LUZ	Si
COLOR DEL MARCO	Dorado
ACABADOS	Cepillado

REFERENCIAS

Variantes disponibles

DIÁMETRO	REFERENCIA	EAN
60	03764.0120	8435479737645
80	03765.0139	8435479737652

PLANO

Plano técnico

Dimensiones de instalación, puntos de acometida y salida de agua. Valores orientativos.

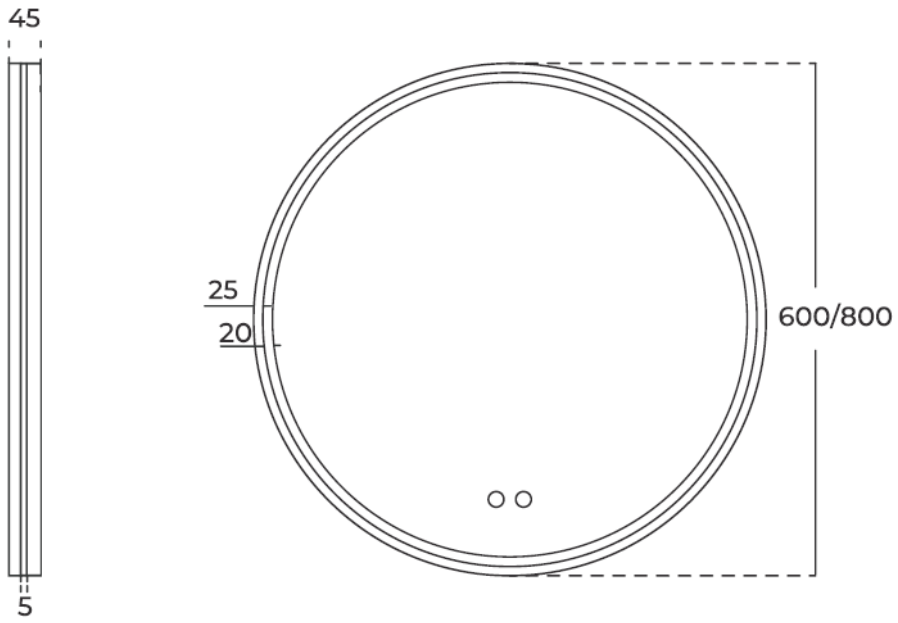

Los valores del plano técnico son orientativos. Consulte a su instalador antes de realizar la preinstalación.