INODOROS TANQUE BAJO

Inodoro Nápoles

VER ONLINE

COLECCIÓN NÁPOLES



DATOS CLAVE

SISTEMA DE DESCARGA
Rimless

SALIDA DE AGUA
Salida Dual

MATERIAL DE TAPA
Duroplast

DIMENSIONES
63 × 36.5 × 86.5 cm

REFERENCIAS
3 variantes

VER ONLINE
www.fossilnatura.com/producto/inodoro-napoles

FIG. 01 INODORO NÁPOLES

DOCUMENTACIÓN VISUAL









Las imágenes son ilustrativas y pueden presentar ligeras variaciones en color y detalles respecto al producto real. Esto puede deberse a distintas configuraciones de pantalla o procesos de impresión.

INODORO NÁPOLES

Especificaciones técnicas

MATERIAL	Cerámica
DIMENSIONES	63 × 36.5 × 86.5 cm
DISEÑO	Adosado a pared
SISTEMA DE DESCARGA	Rimless
TIPO DE DESCARGA	3 L / 4,5 L
AMORTIGUACIÓN	Con caída amortiguada
TIPO DE TAPA	Fácil extracción, Extraplana
SALIDA DE AGUA	Salida Dual
ENTRADA DE AGUA	Entrada ambos lados taza, Entrada base cisterna
MATERIAL DE TAPA	Duroplast
CISTERNA	Estándar
TAZA	Altura PMR

REFERENCIAS

Variantes disponibles

COLOR	ACABADO	REFERENCIA	EAN
Blanco	Brillo	00281.0300	8435479702841
Blanco	Mate	01255.0477	8435479712581
Negro	Mate	01244.0477	8435479712475

PLANO

Plano técnico

Dimensiones de instalación, puntos de acometida y salida de agua. Valores orientativos.

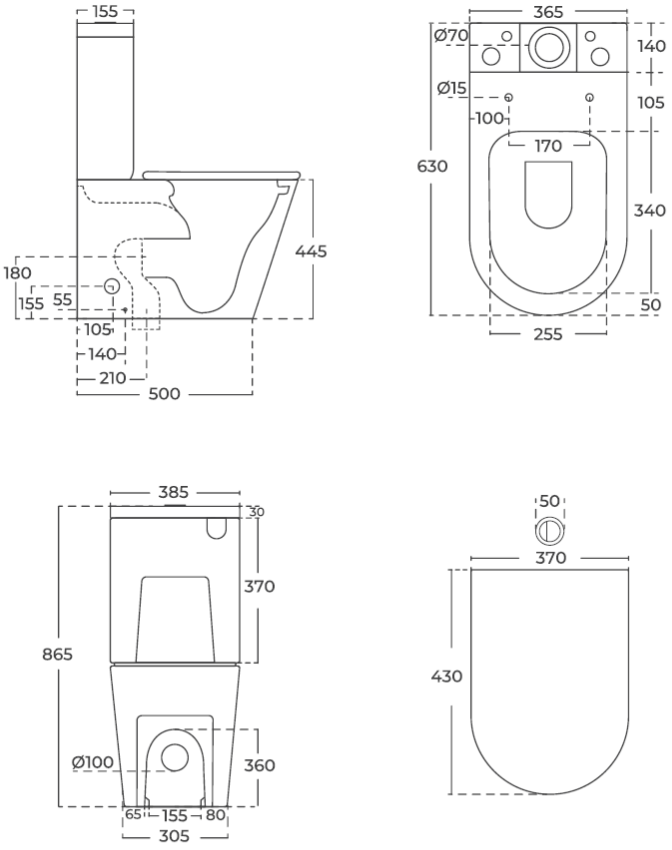

*Puede haber una variación de 5mm

DIMENSIONES GENERALES
63 × 36.5 × 86.5 cm

ENTRADA DE AGUA
Entrada ambos lados taza, Entrada base cisterna

SALIDA DE AGUA
Salida Dual

Los valores del plano técnico son orientativos. Consulte a su instalador antes de realizar la preinstalación.