INODOROS TANQUE BAJO

Inodoro Nui

VER ONLINE

COLECCIÓN NUI



FIG. 01 INODORO NUI

DATOS CLAVE

SISTEMA DE DESCARGA
Rimless

SALIDA DE AGUA
Salida Dual

MATERIAL DE TAPA
Duroplast

DIMENSIONES
63 × 36 × 81.5 cm

REFERENCIA
01017.0239

EAN
8435479710204

VER ONLINE
www.fossilnatura.com/producto/inodoro-nui

DOCUMENTACIÓN VISUAL



Las imágenes son ilustrativas y pueden presentar ligeras variaciones en color y detalles respecto al producto real. Esto puede deberse a distintas configuraciones de pantalla o procesos de impresión.

INODORO NUI

Especificaciones técnicas

MATERIAL	Cerámica
DIMENSIONES	63 × 36 × 81.5 cm
DISEÑO	Adosado a pared
SISTEMA DE DESCARGA	Rimless
TIPO DE DESCARGA	3L/6L
AMORTIGUACIÓN	Con caída amortiguada
TIPO DE TAPA	Fácil extracción, Extraplana
SALIDA DE AGUA	Salida Dual
ENTRADA DE AGUA	Entrada ambos lados taza, Entrada base cisterna
COLORES	Blanco
ACABADOS	Brillo
MATERIAL DE TAPA	Duroplast
TAZA	Estándar
CISTERNA	Estándar

PLANO

Plano técnico

Dimensiones de instalación, puntos de acometida y salida de agua. Valores orientativos.

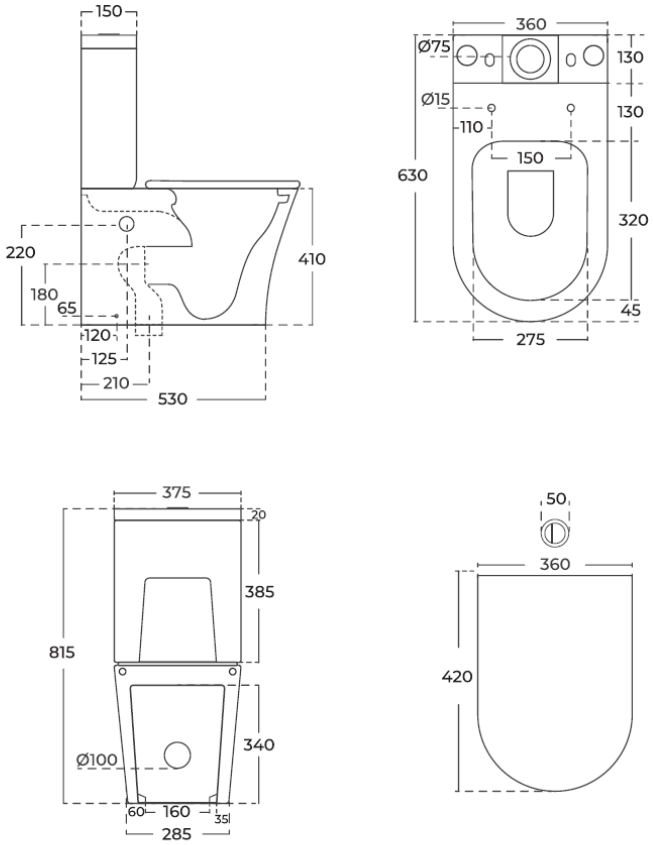

*Puede haber una variación de 5mm

DIMENSIONES GENERALES
63 × 36 × 81.5 cm

ENTRADA DE AGUA
Entrada ambos lados taza, Entrada base cisterna

SALIDA DE AGUA
Salida Dual

Los valores del plano técnico son orientativos. Consulte a su instalador antes de realizar la preinstalación.