INODOROS SUSPENDIDOS

Inodoro suspendido Bolonia

VER ONLINE

COLECCIÓN BOLONIA



DATOS CLAVE

SISTEMA DE DESCARGA
Rimless

SALIDA DE AGUA
Salida horizontal

MATERIAL DE TAPA
Duroplast

DIMENSIONES
52 x 36 x 34.5 cm

REFERENCIAS
3 variantes

VER ONLINE
www.fossilnatura.com/producto/inodoro-suspendido-bolonia

FIG. 01 INODORO SUSPENDIDO BOLONIA

DOCUMENTACIÓN VISUAL





Las imágenes son ilustrativas y pueden presentar ligeras variaciones en color y detalles respecto al producto real. Esto puede deberse a distintas configuraciones de pantalla o procesos de impresión.

INODORO SUSPENDIDO BOLONIA

Especificaciones técnicas

MATERIAL	Cerámica
DISEÑO	Moderno
SISTEMA DE DESCARGA	Rimless
TIPO DE DESCARGA	3L/6L
AMORTIGUACIÓN	Con caída amortiguada
TIPO DE TAPA	Fácil extracción, Extraplana
SALIDA DE AGUA	Salida horizontal
ENTRADA DE AGUA	Oculta detrás
MATERIAL DE TAPA	Duroplast
DIMENSIONES	52 x 36 x 34.5 cm

REFERENCIAS

Variantes disponibles

COLOR	ACABADO	REFERENCIA	EAN
Blanco	Brillo	00929.0238	8435479709321
Negro	Mate	01659.0320	8435479716626
Blanco	Mate	05019.0320	8435479750194

PLANO

Plano técnico

Dimensiones de instalación, puntos de acometida y salida de agua. Valores orientativos.

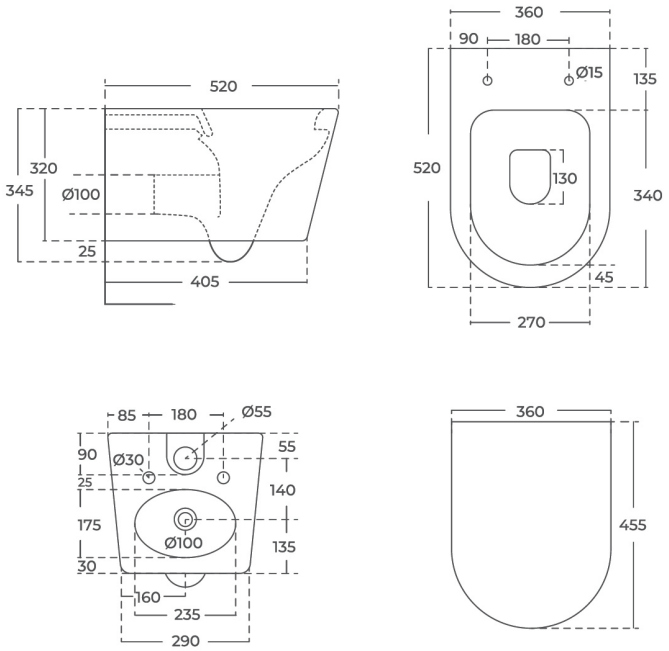

DIMENSIONES GENERALES
52 x 36 x 34.5 cm

ENTRADA DE AGUA
Oculta detrás

SALIDA DE AGUA
Salida horizontal

Los valores del plano técnico son orientativos. Consulte a su instalador antes de realizar la preinstalación.