INODOROS SUSPENDIDOS

Inodoro suspendido Venecia

VER ONLINE

COLECCIÓN VENECIA



DATOS CLAVE

SISTEMA DE DESCARGA
Whirlflush

SALIDA DE AGUA
Salida horizontal

MATERIAL DE TAPA
Duroplast

DIMENSIONES
52 x 36.5 x 34.5 cm

REFERENCIAS
3 variantes

VER ONLINE
www.fossilnatura.com/producto/inodoro-suspendido-venecia

FIG. 01 INODORO SUSPENDIDO VENECIA

DOCUMENTACIÓN VISUAL







Las imágenes son ilustrativas y pueden presentar ligeras variaciones en color y detalles respecto al producto real. Esto puede deberse a distintas configuraciones de pantalla o procesos de impresión.

INODORO SUSPENDIDO VENECIA

Especificaciones técnicas

MATERIAL	Cerámica
DISEÑO	Suspendido
AMORTIGUACIÓN	Con caída amortiguada
TIPO DE TAPA	Extraplana, Fácil extracción
SALIDA DE AGUA	Salida horizontal
ENTRADA DE AGUA	Oculta detrás
SISTEMA DE DESCARGA	Whirlflush
MATERIAL DE TAPA	Duroplast
DIMENSIONES	52 x 36.5 x 34.5 cm

REFERENCIAS

Variantes disponibles

COLOR	ACABADO	REFERENCIA	EAN
Blanco	Brillo	00733.0238	8435479707365
Negro	Mate	01221.0320	8435479712246
Blanco	Mate	01238.0320	8435479712413

PLANO

Plano técnico

Dimensiones de instalación, puntos de acometida y salida de agua. Valores orientativos.

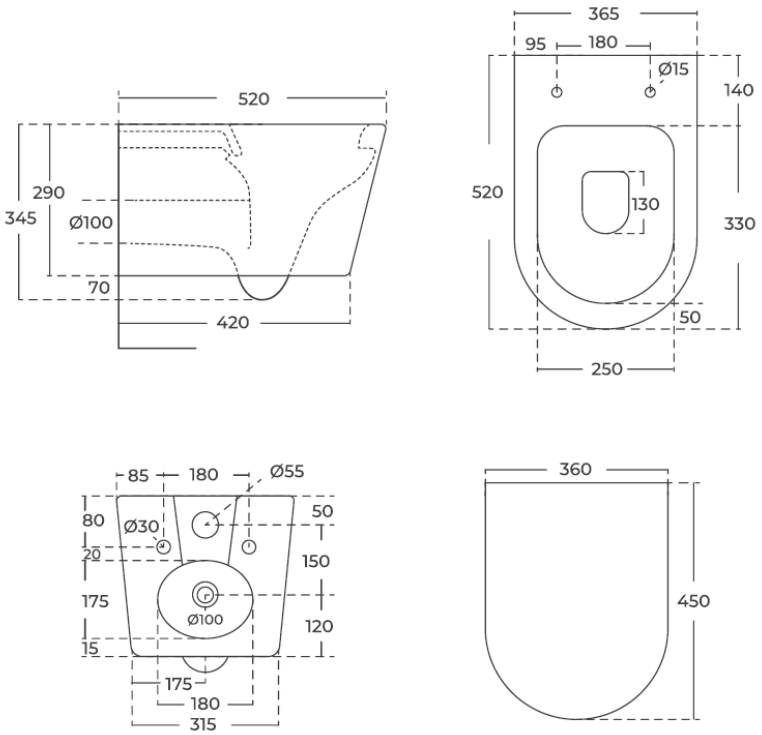

*Puede haber una variación de 5mm

DIMENSIONES GENERALES
52 x 36.5 x 34.5 cm

ENTRADA DE AGUA
Oculta detrás

SALIDA DE AGUA
Salida horizontal

Los valores del plano técnico son orientativos. Consulte a su instalador antes de realizar la preinstalación.