LAVABOS SOBRE ENCIMERA

Lavabo sobre encimera Aira

VER ONLINE

COLECCIÓN AIRA



DATOS CLAVE

MATERIAL
Porcelana vítrea

INSTALACIÓN
Sobre encimera

DIMENSIONES
60 × 39 × 15 cm

REFERENCIA
00366

EAN
8435479703695

VER ONLINE
www.fossilnatura.com/producto/lavabo-sobre-encimera-aira

FIG. 01 LAVABO SOBRE ENCIMERA AIRA

DOCUMENTACIÓN VISUAL



Las imágenes son ilustrativas y pueden presentar ligeras variaciones en color y detalles respecto al producto real. Esto puede deberse a distintas configuraciones de pantalla o procesos de impresión.

LAVABO SOBRE ENCIMERA AIRA

Especificaciones técnicas

MATERIAL	Porcelana vítrea
DIMENSIONES	60 × 39 × 15 cm
COLORES	Blanco
ACABADOS	Brillo
DISEÑO	Sobre encimera

PLANO

Plano técnico

Dimensiones de instalación, puntos de acometida y salida de agua. Valores orientativos.

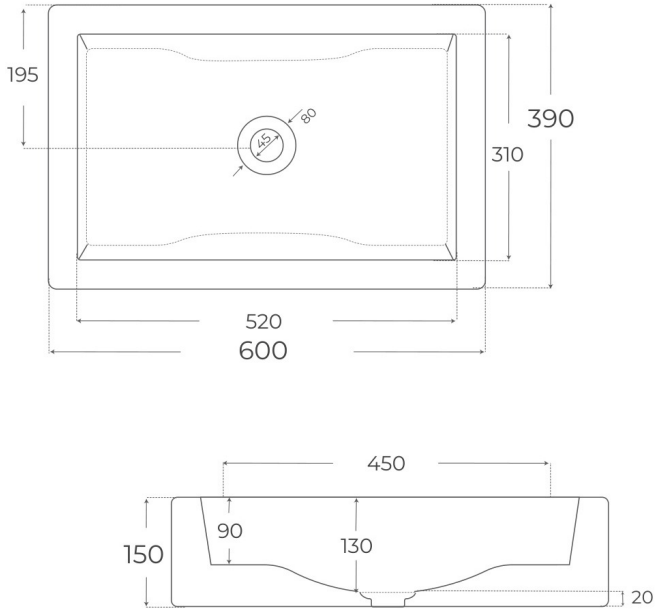

DIMENSIONES GENERALES

60 × 39 × 15 cm

Los valores del plano técnico son orientativos. Consulte a su instalador antes de realizar la preinstalación.