LAVABOS SUSPENDIDOS

# Lavabo suspendido Britania doble seno

VER ONLINE

COLECCIÓN BRITANIA



DATOS CLAVE

MATERIAL
Cerámica

INSTALACIÓN
Clásico, Suspendido

DIMENSIONES
122 x 56.5 x 94.5 cm

REFERENCIA
05193.0352

EAN
8435479751931

VER ONLINE
www.fossilnatura.com/producto/lavabo-suspendido-britania-doble-seno

FIG. 01 LAVABO SUSPENDIDO BRITANIA DOBLE SENO

## DOCUMENTACIÓN VISUAL









Las imágenes son ilustrativas y pueden presentar ligeras variaciones en color y detalles respecto al producto real. Esto puede deberse a distintas configuraciones de pantalla o procesos de impresión.

LAVABO SUSPENDIDO BRITANIA DOBLE SENO

# Especificaciones técnicas

| | |
|---|---|
| MATERIAL | Cerámica |
| DIMENSIONES | 122 x 56.5 x 94.5 cm |
| DISEÑO | Clásico, Suspendido |
| COLORES | Blanco |
| ACABADOS | Brillo |
| VÁLVULA | Sin válvula |
| NÚMERO DE SENOS | 2 |
| REBOSADERO | Con rebosadero |
| POSICIÓN ORIFICIO GRIFO | Centrado |

PLANO

# Plano técnico

Dimensiones de instalación, puntos de acometida y salida de agua. Valores orientativos.

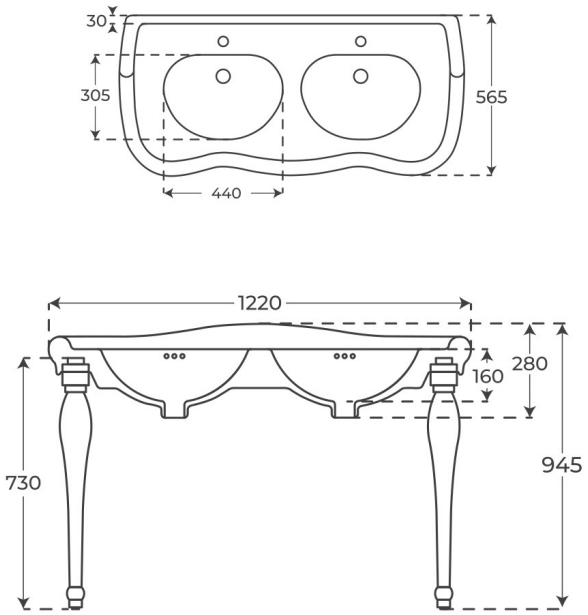


DIMENSIONES GENERALES

122 x 56.5 x 94.5 cm

Los valores del plano técnico son orientativos. Consulte a su instalador antes de realizar la preinstalación.