MUEBLES

Mueble de baño con tapa suspendido Siurana

VER ONLINE

COLECCIÓN SIURANA



DATOS CLAVE

MATERIAL
MDF

ACABADOS
Imitación madera

REFERENCIAS
4 variantes

VER ONLINE
www.fossilnatura.com/producto/mueble-de-bano-con-tapa-suspendido-siurana

FIG. 01 MUEBLE DE BAÑO CON TAPA SUSPENDIDO SIURANA

DOCUMENTACIÓN VISUAL









Las imágenes son ilustrativas y pueden presentar ligeras variaciones en color y detalles respecto al producto real. Esto puede deberse a distintas configuraciones de pantalla o procesos de impresión.

MUEBLE DE BAÑO CON TAPA SUSPENDIDO SIURANA

Especificaciones técnicas

ACABADOS	Imitación madera
MATERIAL	MDF
TIPO DE MUEBLE	Suspendido

REFERENCIAS

Variantes disponibles

COLOR	ANCHO	SKU	EAN
Hibernian	80	06645	8435479766454
Hibernian	60	06646	8435479766461
Bambú	80	06643	8435479766430
Bambú	60	06644	8435479766447

PLANO

Plano técnico

Dimensiones de instalación, puntos de acometida y salida de agua. Valores orientativos.

sin tapa

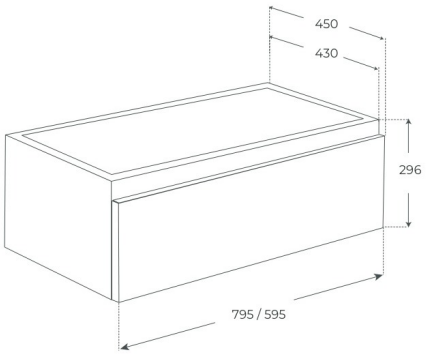

con tapa

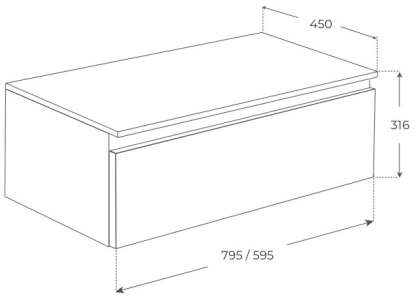

Los valores del plano técnico son orientativos. Consulte a su instalador antes de realizar la preinstalación.